PAULY

Fotoelektrik Pauly GmbH, Wahrbrink 6, 59368 Werne, Germany, Tel +49 2389 40227-70, Fax +49 2389 40227-77, www.fotoelektrik-pauly.de

Messendes & Schaltendes Lichtgitter Typ PMG6761231211+2+6/200/5/210x30/-/20/41

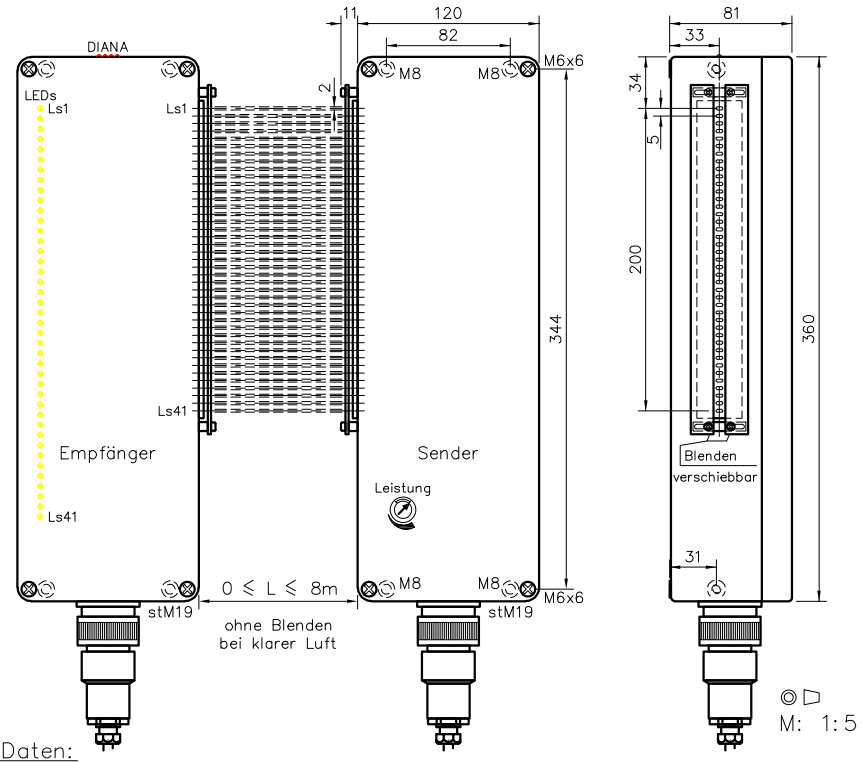

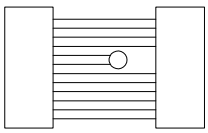

0 ... 8m

Messendes & Schaltendes Lichtgitter

PMG67...41

Best.-Nr.:

5967M05

Technische Daten:

Gehäuse	Al-Guss
Gewicht S. & E.	je ca. 4,1kg
Steuergerät	ca. 4,5kg mit Verb.-leitungen
Schutzart	IP65
Versorgung	24VDC/~3A ohne Last
Anschluss	Klemmleiste im Steuergerät
Betriebsart	zentr. Zähler im Steuergerät
Gleichlichtfestigkeit	> 80kLx
Störunterdrückung	Zwangssynchronisation
Zugriffszeit	~6ms/Schaltübergang
Ausgang analog:	2x quantisiert 4...20mA
digital:	pnp 60mA k-fest, e2
Signalart e2-Ausgang	hell-/dunkelschaltend, umschaltbar
Zeitstufe e2-Ausgang	0-1s, ein- und ausschaltver-zögernd, getrennt einstellbar, z1
Schrittweite	~5mm, ~0,39mA je Schritt
Schaltanzeige	LEDs in Empfänger & Steuergerät
Pegelanzeige	DIANA im Empfänger, i
Sendelicht	850...880nm; unsichtbar
Betriebstemperatur	-25...+60°C

Zubehör:

Steuergerät PMG6761231211+2+6/200/5/210x30/-/20/41ST mit 2 temperaturfesten Verbindungsleitungen, 5 & 20m

Sonderausführungen:

Ausgang analog quantisiert 0..10V
wärmegeschütztes Optiksystem, p1

Sonderzubehör (optional):

Verbindungsleitungen bis je 20m
Schwerer Justageflansch R153SH*01
Spezialfilter

Hinweis:

Zur Justage bitte den Datenblattanhang verwenden!

Steuergerät PMG676...41ST:

Maße:

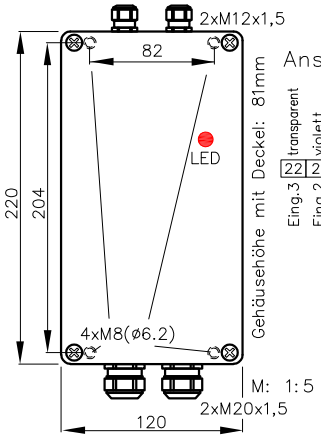

Anschlussplan:

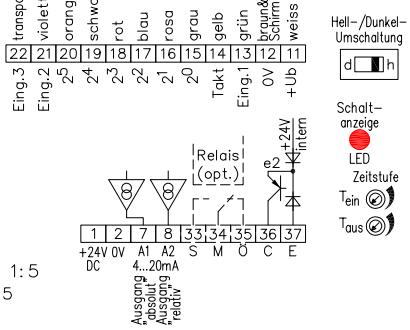

Diagramm Ausgangsstrom:

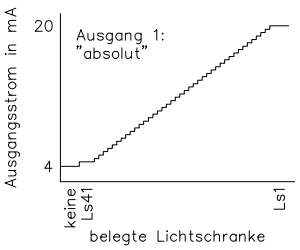

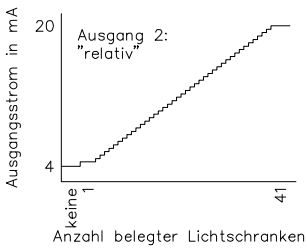

Entwurf und Ausführung der Geräte und ihrer Elektronik sind geistiges Eigentum der "Firma Fotoelektrik Pauly GmbH". Innenschaltbilder können daher aus urheberrechtlichen Gründen nicht abgegeben werden. Technische Änderungen und Irrtum vorbehalten. Nachdruck oder auszugsweise Kopien dieses Datenblattes sind nur mit Genehmigung der "Firma Fotoelektrik Pauly GmbH" und mit Quellenangabe gestattet. Zuwiderhandlung strafbar.

5967 D M05 09.03.21 TBR
D_ 5967 1 5
(03.12.07 tb)
09.04.08 tb